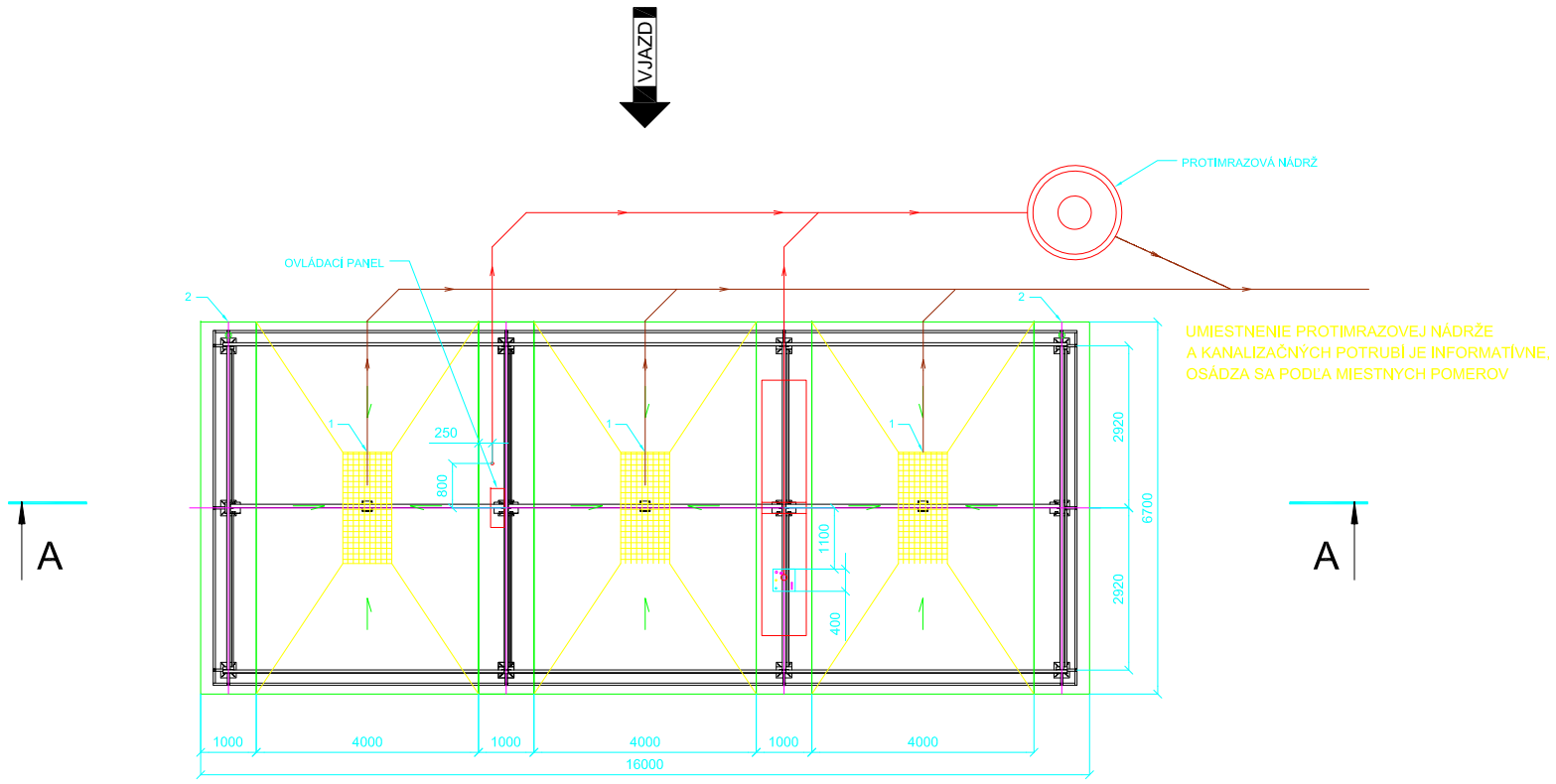

A - A

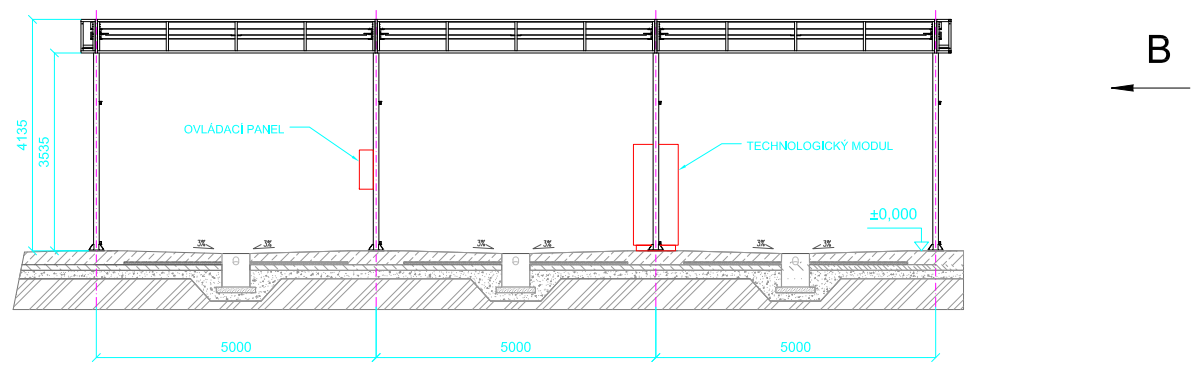

B

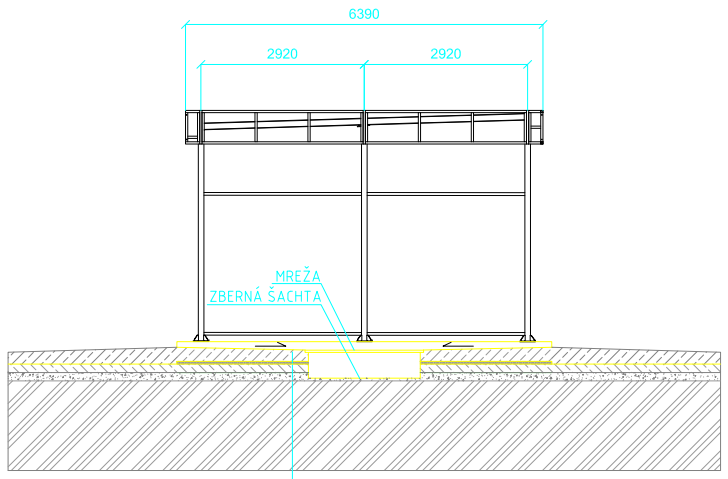

- ŽELEZOBETÓNOVÁ DOSKA, BETÓN B25, OCEĽ Ø8/150*
  HR.70 – 100mm, PODLAHA V SPÁDE VYKUROVANÁ
- VYKUROVACÍ HAD Ø 20 mm
- PE FÓLIA 0,22mm
- POLYSTYRÉN EPS 300 HR. 50 mm
- PE FÓLIA 0,22 mm
- ŽELEZOBETÓNOVÁ DOSKA, BETÓN B25, OCEĽ Ø8/150 NA HORNEJ AJ*
  SPODNEJ STRANE, HRÚBKA 150 mm
- ZHUTNENÝ ŠTRKOPIESOK HR.150MM
- POVODNÝ TERÉN

* - UVEDENÉ HODNOTY KVALITY BETÓNU A DIMENZIE OCEĽOVEJ VÝSTUŽE MAJÚ INFORMATÍVNY CHARAKTER, JE NUTNÉ ICH ZOSÚLADIŤ SO STATICKÝM VÝPOČTOM ZAKLADANIA STAVBY.

PROTIMRAZOVÁ NÁDRŽ

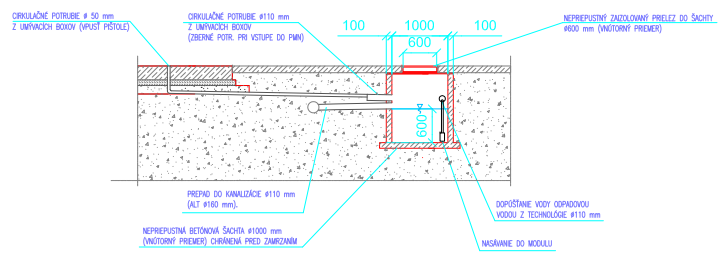

TECHNOLOGICKÝ MODUL

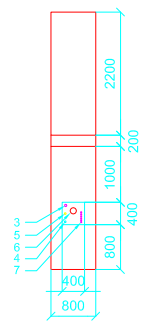

ZABEZPEČÍ INVESTOR :

POTRUBIE PVC Ø 110mm NA ZNEČISTENÚ VODU Z BOXOV

CIRKULAČNÉ POTRUBIE PVC Ø 50mm Z BOXOV DO PROTIMRAZOVEJ NÁDRŽE

1 - BOD NAPOJENIA KANALIZÁCIE
2 - BOD NAPOJENIA DAŽĎOVÉHO ZVODU
3 - PRÍVODNÝ EL. KÁBEL 5x4 – +3m REZERVA
4 - PRÍVOD VODY UKONČENÝ 1" GUĽOVÝM VENTILOM S VNÚTORNÝM ZÁVITOM UKONČENÝ V ÚROVNI PODLAHY
5 - PRÍVOD PLYNU UKONČENÝ PLYNOVÝM VENTILOM ¾" V ÚROVNI PODLAHY
6 - KANALIZAČNÁ RÚRA PVC 110 mm UKONČENÁ V ÚROVNI PODLAHY ZAÚSTENÁ DO PROTIMRAZOVEJ NÁDRŽE
7 - RÚRKY PODLAHOVÉHO VYKUROVANIA S REZERVOU + 2 m